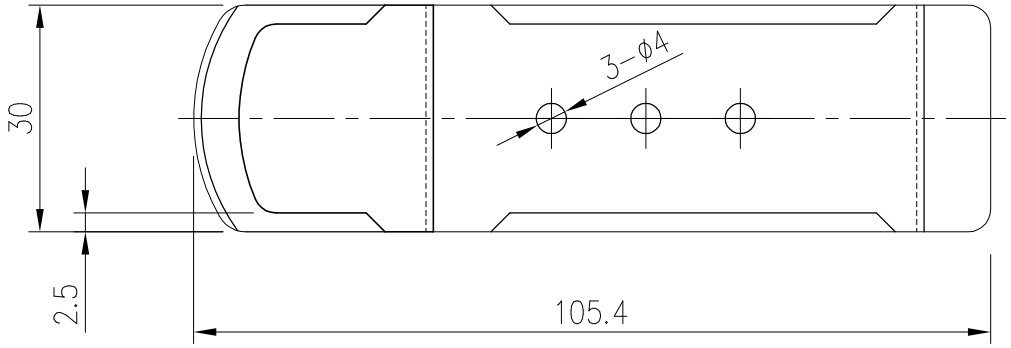

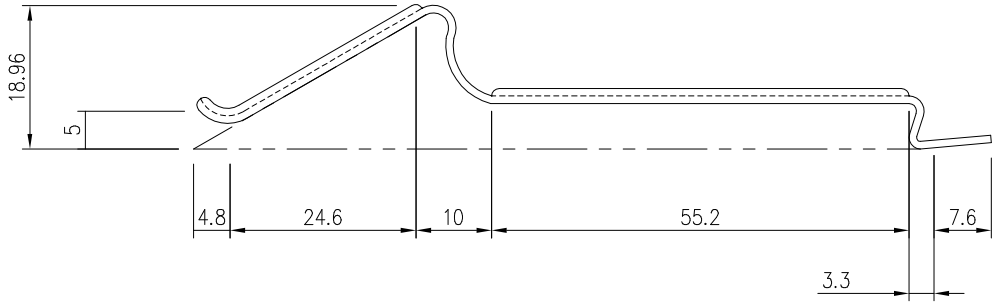

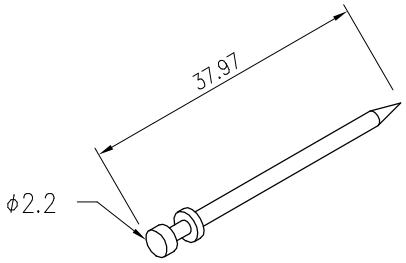

デベロックスネイル

株式会社カナイ	品名 ケーシングピン・デベロックスネイル	材質 H (JIS G 4802)		尺度 1:1 (A4)	確認
		表面処理 塩ビ皮膜(ブラック)	版 01	図面番号 HH-0022	