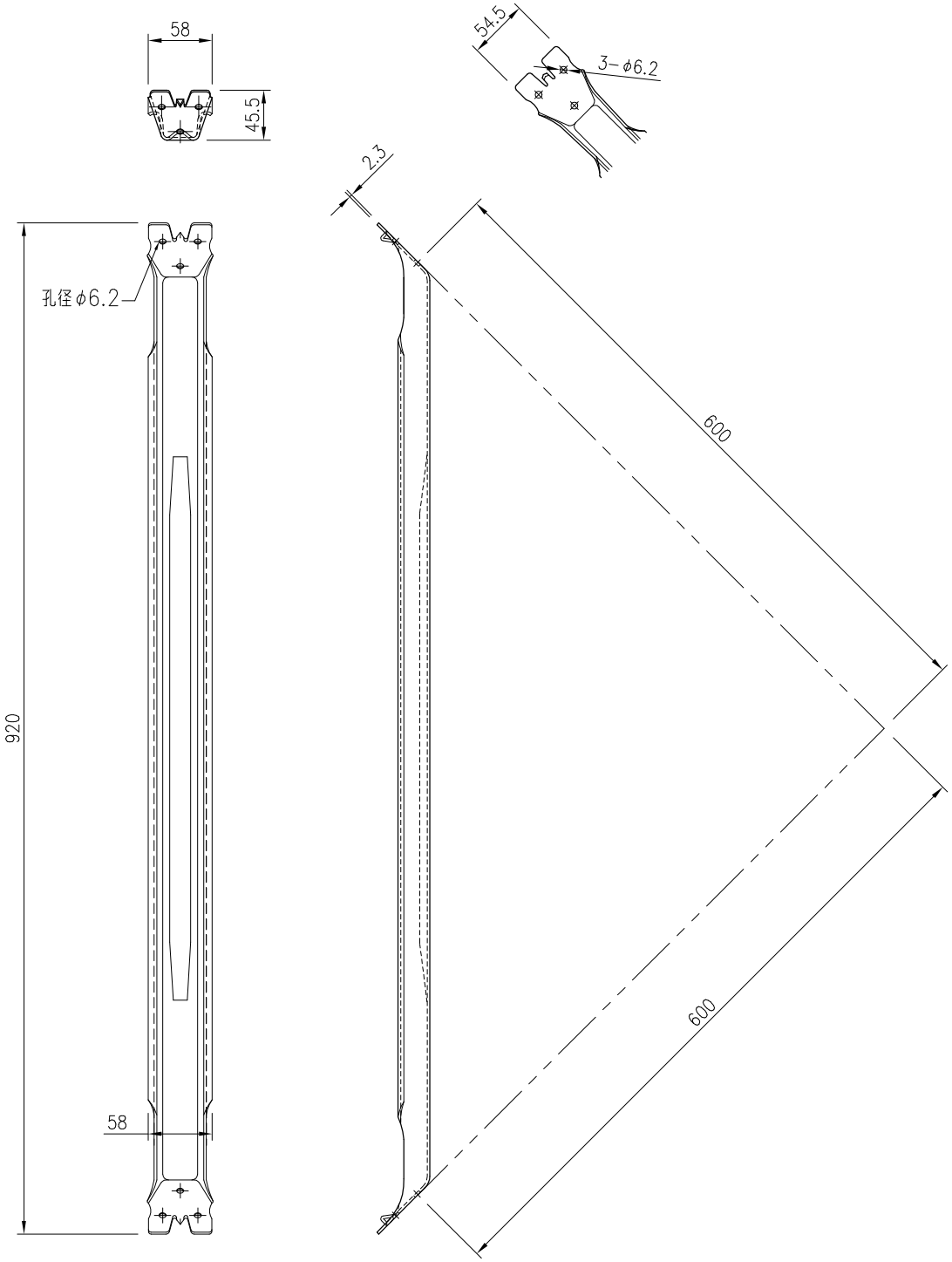

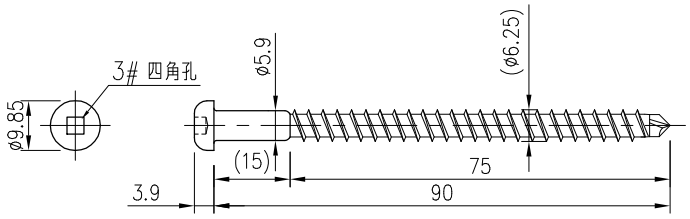

YD−N90(シルバーグリーン):6本

	品名	材質		尺度	確認
株式会社カナイ	フリーダム鋼製火打	SGHC(JIS G 3302)		1:6 (A4)	
		表面処理 Z27	版 01	図面番号 HU−0002	